□□□□□□□□□□
□□□□□□

□□□□□□□ 2018 □ 6 □

□□□□□□□□□□□□□□□□□
□□□□□□□□□□□□

□□□□□□□□□□□□□□□□□□□□□□□

□□□□□□□□□□□□□□□

2018 □ 3 □

□ □

□ □

□ □

□ □ □ □ □

□ □ □

□ □ □

□ □ □

□ □ □ □ □

□ □ □ □ □ □ □ □ □ □ □ □ □
□ □ : □ 0536 □ 5280766
□ □ : □ 0536 □ 5280766
□ □ □ 262700
□ □ □ □ □ □ □ □ □ □ □ □ □ □ □ □ □ □ □ 1.5 □ □ □

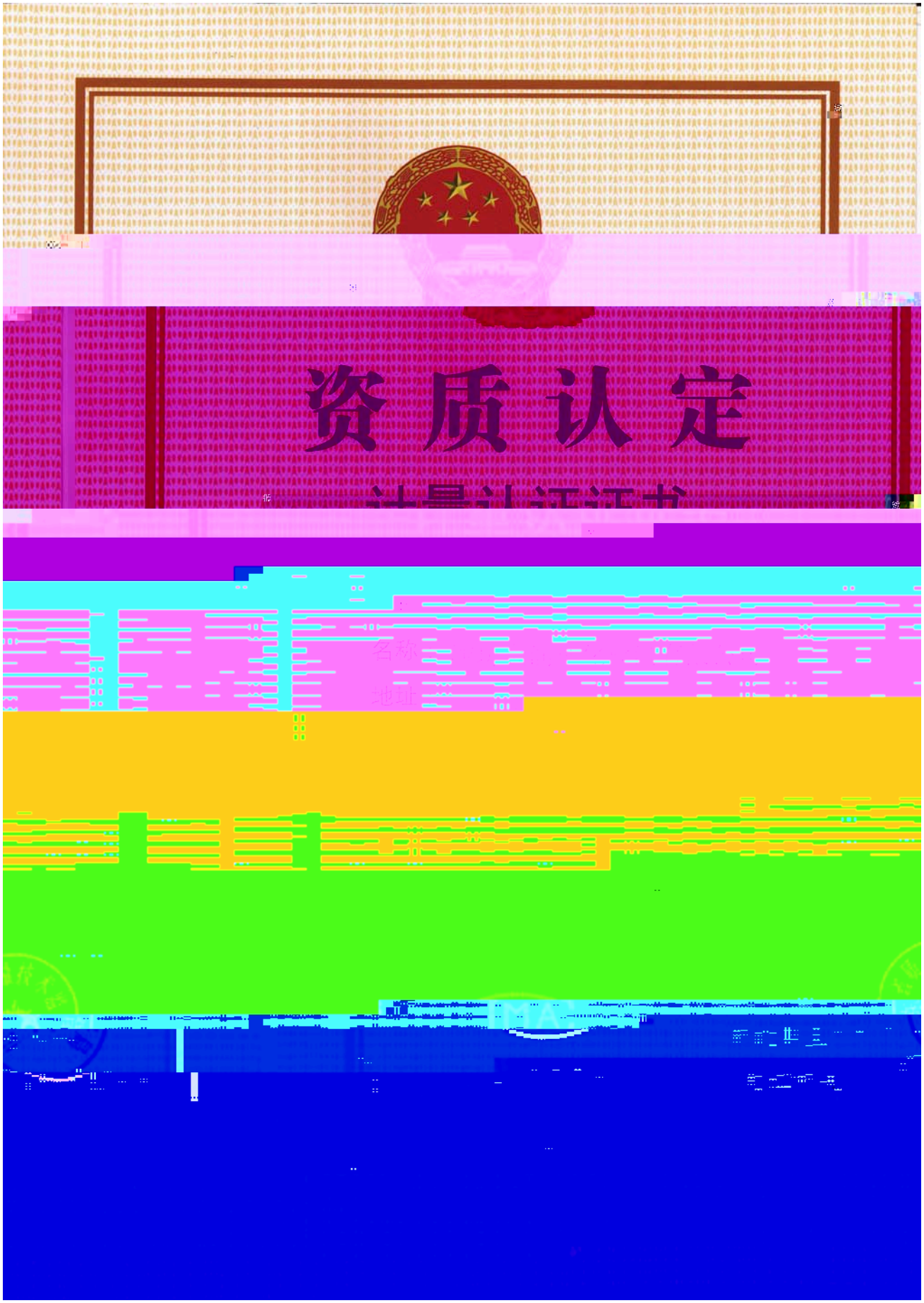
资质认定

□ □

□ 1.....1
□ 2□ □ □ □ □ 2
□ 3□ □ □ □ □ □ □ □ □ □ □ □ □ □ □ □ □ □ □ 18
□ 4□ □ □ □ □ 20
□ 5□ □ □ □ □ 21
□ 6□ □ □ □ □ 25
□ 7□ □ □ □ □ 28
□ 8□ □ □ □ □ □ □ □ □ 30
□ 9□ □ □ □ □ □ □ □ □ □ □ □ □ □ □ □ 33
□ 10□ □ □ □ □ □ □ □ □ □ 35
□ 37
□ □ □ 38
□ □ □ 39

□ 1 □ □ □ □

□ □ □ □ □ □	□ □				
□ □ □ □ □ □	□ □ □ □ □ □ □ □ □ □ □ □ □ □ □				
□ □ □ □ □ □ □ □	□ □				
□ □ □ □ □ □	□ □	□ □ □	□ □ √	□ □	□ □ √ □
□ □ □ □ □ □	□ □ □	□ □ □		□ □ □	
□ □ □ □ □ □	1000 □ □ / □	2 □ □ □ □ □ / □		1500 □ □ □ □ / □	
□ □ □ □ □ □	1000 □ □ / □	0 □ □ □ □ / □		1500 □ □ □ □ / □	
□ □ □ □	2010 □ 10 □ 14 □	□ □ □ □		2010 □ 10 □ 2018 □ 1 □ 31 □ □	
□ □ □ □ □ □ □	2014 □ 6 □ 6 □	□ □ □ □ □ □		2018 □ 2 □ 1 □	
□ □ □ □ □ □ □ □ □	□ □ □ □ □ □ □ □	□ □ □ □ □ □ □ □ □		□ □ □ □ □ □ □ □ □ □ □ □ □ □	
□ □ □ □ □ □ □ □	□ □	□ □ □ □ □ □ □ □		□ □	
□ □ □ □ □	103000 □ □	□ □ □ □ □ □ □	225 □ □	□ □	0.22%
□ □ □ □ □	69000 □ □	□ □ □ □	150 □ □	□ □	0.22%
	1 □ [2017]4 □ □ 2017 □ 11 □ 20 □ □ □				
□ □ □ □ □ □	2 □ □ □ □ □ □ □ □ □ □ □ □ □ □ □ □ □ □ □

□ 2 □ □ □ □

2.1 □ □ □ □

□ □ □ □

□ 2-1 □ □ □□ □ □

□ □ □ □	□ □	□ □ □ □	□ □ □□
□ □ □ □	1	□ □ □ □ □ □ □	□ □ □ □ □ □ □ □ □ 1000 □ m
	2	□ □ □ □ □ □ □	□ □ □ □ □ □ □ □ □ 1500 □ □ □ □
□ □ □ □	3	□ □	1 □
□ □ □ □	4	□ □	□ □ □ □ □□ □ □ □
	5	□ □	□ □ □ □ □ □ □ □ □

□ 2-3 □ □ □ □ □ □ □ □ □ □ □

□ □	□ □	□ □	□ □	□ □
1	□ □ □	Φ14-φ22mm □ □ □ □	t/a	2033
2		Φ36—φ55mm □ □	t/a	1227
3	□ □ □	10~30mm □ □ □ 700# □ □ □ □ 400# □ □ □ 100~200# □ □ □ □ φ80~260mm □ □	t/a	13500
4		□ □ □ □	t/a	1300

2.7 □ □ □ □ □ □ □

□ □ □ □ □ □ □ □ □ □ □ □ □ 2-4 □

□ 2-4 □ □ □ □ □ □ □ □ □ □ □

□ □	□ □ □ □	□ □	□ □
1	□ □ □ □ □ □	□ □	1000
2	□ □ □ □ □ □	□ / □	1500

2.8 □ □ □ □ □ □

□ □ □ □ □ □ □ □ □ □ □ □ □ □ □ □ 2-5a □ 2-5 □ □ □ □ □ □ □ □ □ □ □ 2-6 □

□ 2-5a □

□ □	□ □ □ □	□ □	□ □
1	□ □ □ □ □ □	、3163	1
2	□ □ □ □ □ □	、3163	1
3	□ □ □ □ □ □	、3163	1
4	□ □ □ □ □ □	、3163	1
5	□ □ □ □ □ □	3163	1
6	□ □ □ □ □ □	3163	1
7	□ □ □ □ □ □	3180-1	1
8	□ □ □ □ □ □	3180-1	1
9	□ □ □	□ □	1
10	□ □ □	Q6902B	1

11	□ □ ▫	⌐ 630T	1
12	□ □ ▫	⌐ 4500 ◢	1
13	□ □ ▫	⌐ 315	1
14	□ □ □ □ ▫	◢ T-9000	2
15	□ □ □ □ ▫	\ ▼ -2000	1
16	▫ □ ▫ ▫ ▫	QD-	1
17	▫ ▫	\ -5T	1
18	▫ ▫	\ -5T	1
19	▫ ▫	\ -10T	1
20	▫ ▫	\ -10T	1
21	▫ ▫	\ D -5	1
22	▫ ▫	\ D	1
23	▫ ▫	\ D5-18.5	1
24	□ □ □	▫ ▫	2
25	□ □ □ ▫ ▫ ▫	⌐ 50-32-160	4
26	▫ □ ▫ □ ▫	B -315-1	1
27	▫ □ ▫	▫ ▫	1
28	□ □ □	\ \ 201-01	1
29	□ □ □	\ \ 204-01	1
30	□ □ □ ▫ ▫ ▫	⌐ 80-65-160	1
31	□ ▫ □ □ □	G \ -01	1
32	□ □ □ ▫ ▫ ▫	⌐ 80-65-160	1
33	▫ □ □	GT35 800	1
34	□ □ □ □ □	\ 2-35-6	1
35	□ □ □ □ □ ▫ □	-260	1
36	□ □ □ ▫ ▫ ▫	⌐ 150-125-250	2
37	▫ □ □ ▫ □	D7140-	1
38	□ □ □ □ ▫	▼ 56-30	1

□ 2-5b □ □ □ □ □ □□□□□ □ □ □ □ □ □ □ □ □ □

□ □	□ □ □ □	□ □	□□
1	□ □ □ □	121	4
2	□ □ □ □	616	1
3	□ □ □ □ □ □ □	9428	1
4	□ □ □ □	6150D	1
5	□ □ □ □	6150D	1
6	□ □ □ □	6150D	1
7	□ □ □ □	6150D	1
8	□ □ □ □	6150D	1
9	□ □ □ □	6150D	1
10	□ □ □ □	6150D	1
11	□ □ □ □	6150D	1
12	□ □ □ □ □ □	T 65125 140B/3D	2
13	□ □ □ □ □ □	G B1225	2
14	□ □ □ □	3725 8	1
15	□ □ □ □	6140	3
16	□ □ □ □	3050	1
17	□ □ □ □	3032 10/1	1
18	□ □ □ □	T68	1
19	□ □ □ □	T612	1
20	□ □	G 4250	2
21	□ □ □	6025	2
22	□ □ □ □ □	6420D	1
23	□ □ □	31125	1
24	□ □ □	31125	1
25	□ □ □	3180	1
26	□ □ □	38-1	1
27	□ □ □	-31125	2
28	□ □ □ □	6132	1

29	□□□□	518	1
30	□□□□	6	1
31	□□□□□□	D4222	1
32	□□□□	B2012	1
33	□□□□	611008	2
34	□□□□□	□□	1
35	□□□□	6163B	3
36	□□□	1m3	1
37	□□□	0.6m3	1
38	□□	□□	1
39	□□	D-5	1
40	□□	D-5	1
41	□□	-10	1
42	□□	-10	1
43	□□	-5T	1
44	□□	-10T	1
45	□□	D- □	1
46	□□□	11 B	1
47	□□□□□□	T	1
48	□□□□	T611	1
49	□□□□□	1 B -250	1
50	□□	-5	3
51	□□□□□	B -315	1
52	□□□□□	B -315	1
53	□□□□□	B 1-500	1
54	□□□□□	B 1-500	1
55	□□□□□	B 1-500	1
56	□□□□□	7-500	1
57	□□□□□□	-10	1
58	□□□	Q11-25 2500	1

59	□□□□	7130/	1
60	□□□	D 7732-1	2
61	□□	B50100	1
62	□□	B5032	1

□ 2-6 □□□□□□□□□□□□□□□

□□	□□□□	□ □	□□
1	□□□□□□	Q 1322	12
2	□□□□□□	13- 5050	12
3	□□□□□□□□□	2 2150	6
4	□□□□□□□□	6140	11
5	□□□□□□□	BG-1000	2
6	□□□□□□□	T240-12	2
7	□□□□	G -160-2.5	2
8	□□□□□□□□	11	1
9	□□□□□□	□□	1
10	□□□	D 7732-1	6
11	□□□□□□	3163	6
12	□□□□□	-1000	1
13	□□□	204-01	1
14	□□□	GT35 800	1
15	□□□□□□	□□	1
16	□□□□□□	T 65255 140B/3D	2
17	□□□□□□	G B2225	2
18	□□□□□□	T 66355 150B/3D	2
19	□□□□□□	G B3225	2
20	□□□□□□	T 2558m	2
21	□□□□□□	T 3255	2
22	□□□□□□	T-9000	3
23	□□□□□□□	G B1225	3
24	10 □□□□□		4

25	□□▫▫□□▫▫▫	▫▫	1
26	□□□□□▫□	D2400	3

2.8 环评及批复变更情况

▫▫▫▫▫▫▫▫▫▫▫▫▫□□▫▫▫▫ 2-7。

▫ 2-7 ▫▫▫▫▫□□▫▫▫□▫

□▫	▫▫▫▫▫▫▫▫▫	▫▫▫▫▫▫	▫□
1	▫▫▫▫▫▫▫▫▫▫▫▫▫ ▫▫▫▫□▫□▫	□▫▫□□□▫▫▫▫▫ ▫▫▫	▫□▫▫□□□ ▫▫▫▫▫□▫

2.9 ▫□□▫

▫1▫▫▫▫▫▫▫□□▫▫

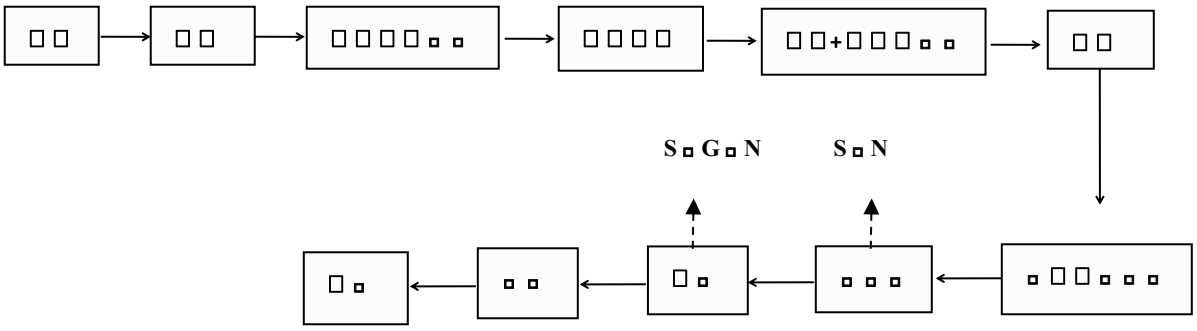

▫ 2-1 ▫▫▫▫▫▫▫□▫

▫2▫▫▫▫□□▫▫▫□□▫▫

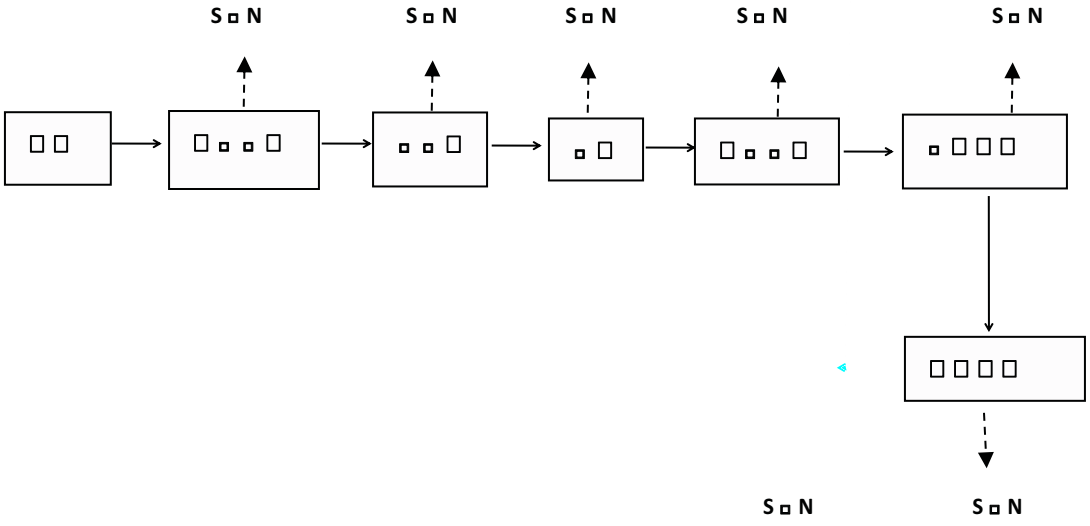

▫ 2-2 ▫▫▫□□▫□□▫▫

□ 3□ □ □ □ □□ □ □□ □ □□ □ □□ □ □ □ □

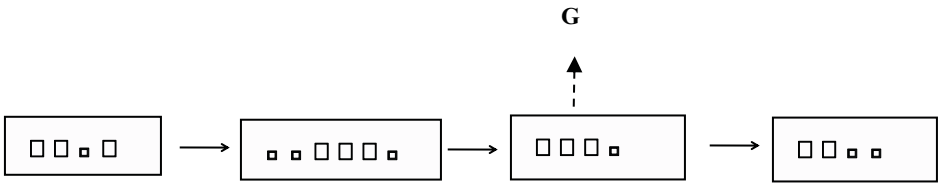

□ 2-3 □ □ □ □□ □ □□ □ □□ □ □□ □ □□ □ □

□ 4□ □ □ □ □ □ □ □ □ □□ □ □

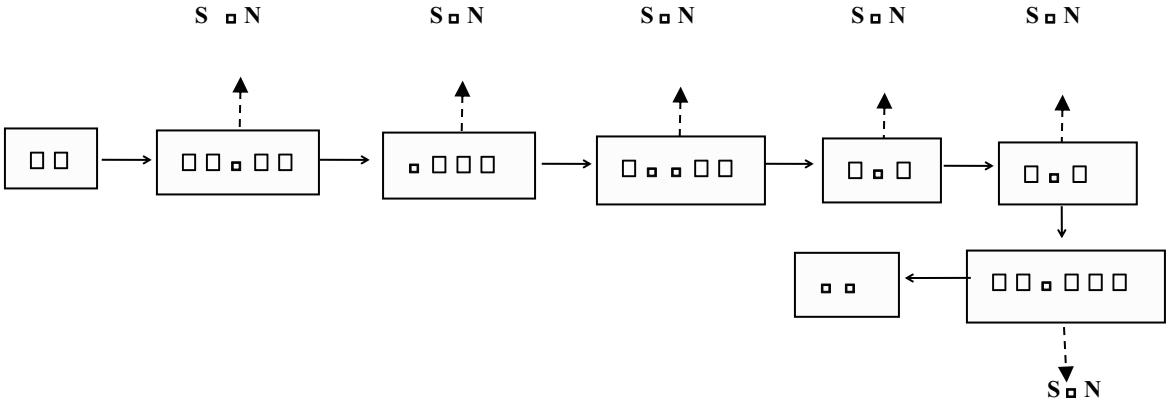

□ 2-4 □ □ □ □ □ □□ □ □

□ 5□ □ □ □ □□ □ □□ □ □ □ □□ □ □

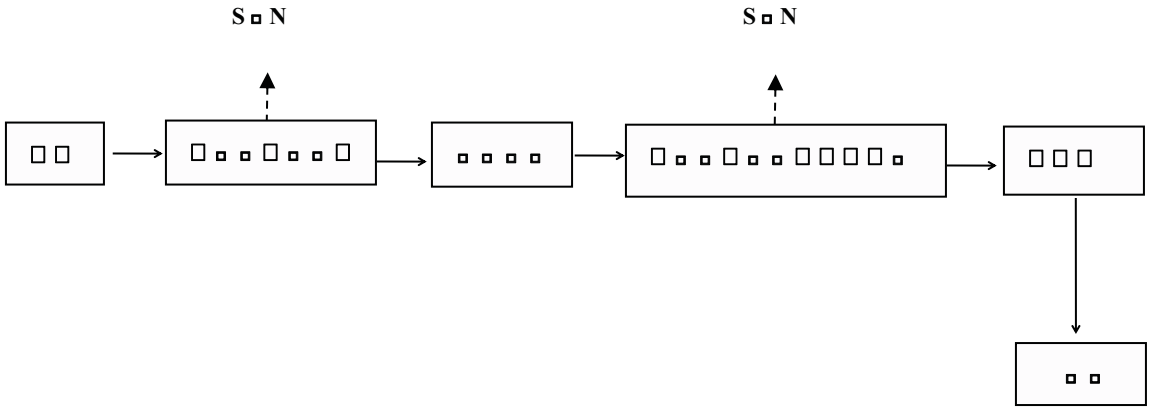

□ 2-5 □ □ □ □ □ □□ □ □□ □ □□ □ □

□6□ □□□ □ □□□ □ □ □□□□ □ □

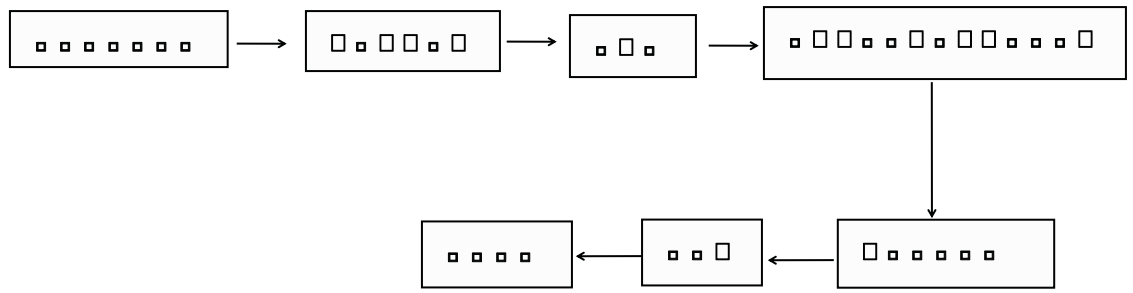

□ 2-6 □□□ □ □ □□□□ □ □

□7□ □ □ □ □ □□□ □ □ □□□ □ □

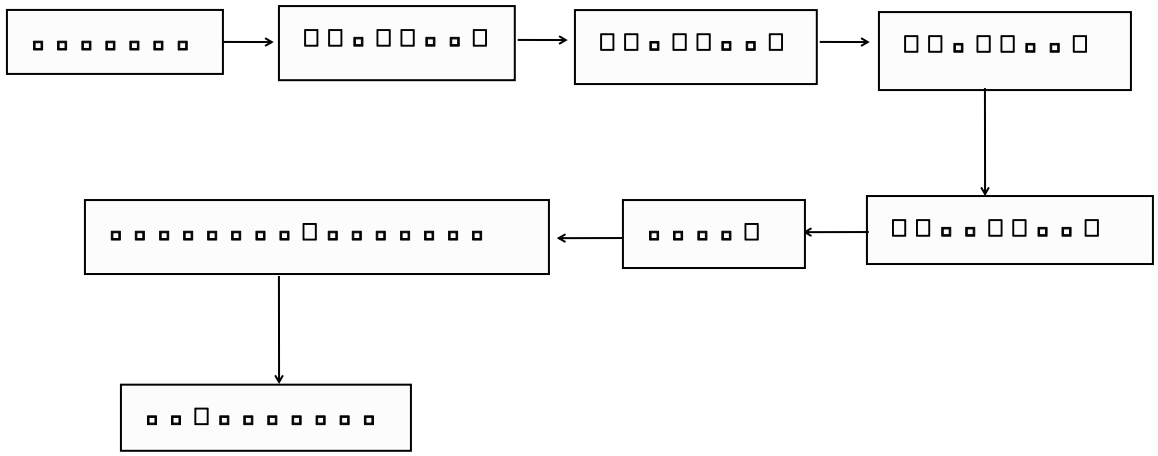

G□ □ □ N□ □ □ S□ □ □ □ 2-7 □ □ □ □ □□□□ □ □

□ □□□ □□□

1.□ □ □ □ □ □ □

□□□

2.□ □ □ □ □ □

□□□

□ 2-10 □ □ □ □ □ □ □ □ □

□ 2-11 □ □ □ □ □ □ □ □ □ □

□ 2-12 □ □ □ □ □ □ □ □ □ □

□ 2-13 □ □ □ □ □ □ □ □ □ □

▫ 2-14 ▫ ▫ ▫ □□▫ □▫ □□▫ □

▫ 2-15 ▫ ▫ ▫ □□▫ □▫ □▫ ▫ □



▫ 2-16 ▫ ▫ ▫ □□▫ □▫ □□□□□ ▫ 2-17 ▫ ▫ ▫ □□▫ □□▫ □□▫ □□▫ □▫ □▫ □□▫

2-18

2-19

2-20

2-21

▫ 2-22 □□□▫▫□▫□▫□□▫□□□ ▫ 2-23 □□□▫▫□▫□▫□▫□□▫□□□□□□

▫ 2-24 □□▫□□▫□□□▫□▫□▫▫□ ▫ 2-25 □□▫□□▫□□□▫□□□□▫▫□□▫▫

▫ 2-26 □□▫□□▫□□□▫□▫□□□▫□□▫ ▫ 2-27 □□▫▫□▫□▫▫□□□□▫▫□□▫

▫ 2-28 □□▫▫□▫□▫▫□▫▫▫ ▫ 2-29 □□▫▫□▫□▫▫▫▫▫▫□▫

□ 3 □□□□□□□□□□□□□□□□

3.1 □□

□□□□□□□□□□□□□□□

3.3

3.4

3-1

3-1

1		45t/a		
2		5000 t/a		
3				
4				
5		3.0t/a		
6		0.5t/a		
7		1.0t/a		
8		1.5t/a		
9		0.1 t/a		

□ 4 □ □ □ □

□ □ □ □ □ 150 □ □ □ □ 8 □ □ □ □ □ □ □ □ □ □ □ □ □ □ □ □ □ 300 □ □ □ □ □ □ □ □ □ □ □ □ □ □ 4-1□

□ 8-1 □ □ □ □ □ □ □ □

□ □	□□		□ □ □ □ □ t/d □	□ □ □ □ □ t/d □	□ □
2018.01.31	□ □ □	Φ14-φ22mm □ □ □ □	6.78	6.2	91.4%
		Φ36—φ55mm □ □	4.09	3.1	75.8%
	□ □ □	10~30mm □ □ □ 700# □ □ □ □ 400# □ □ □ 100~200# □ □ □ □ φ80~260mm □ □	45	40.5	90.0%
		□ □ □ □	4.33	3.5	80.8%
2018.02.01	□ □ □	Φ14-φ22mm □ □ □ □	6.78	6.3	92.9%
		Φ36—φ55mm □ □	4.09	3.5	85.6%
	□ □ □	10~30mm □ □ □ 700# □ □ □ □ 400# □ □ □ 100~200# □ □ □ □ φ80~260mm □ □	45	40.3	89.6%
		□ □ □ □	4.33	3.8	87.8%

□ □ □ □ □ □ □ □ □ □ □ □ □ □ □ □ □

□ 5 □□□□

5.1 □□□□

□□□

□ 5-5 □ □ □ □ □ □ □ □ □ □ □ □ □

□ □	□ □	□ □ □ □	□ □ □ □ □ mg/m^3 □
1	□ □ □	□ □ □ □ □ □ □ □ □ □ □ □ □ □ □ GB16297-1996 □□ 2 □ □ □ □ □ □ □ □ □ □ □ □ □ □ □ □	1.0

□ 5-6 □ □ □ □ □ □ □ □ □ □ □ □ □

□ □ □ □ □ □ □ □ □ □ □ □ □ □ □ □

□□□

□ 5-9 □ □ □ □ □ □ □ □

□ □ □	□ □ □ □	□ □ □ □								□ □ □ □
		2018.01.31				2018.02.01				
		□ □ □	□ □ □	□ □ □	□ □ □	□ □ □	□ □ □	□ □ □	□ □ □	
□ □ □	□ □ □ □ □ m / m³ □	6.1	5.3	5.6	6.1	4.9	5.5	5.8	5.8	10
	□ □ □ □ □ m³/ □	2932	2855	2892	2932	2837	2873	2918	2918	-
	□ □ □ □ □ / □	0.018	0.015	0.016	0.018	0.014	0.016	0.017	0.017	3.5

□ □ □ □ □ □

□ □ 5-9 □ □ □ □ □ □ □

6

6.1

GB12348-2008 3

6-1

6-1

6.4 □ □ □ □ □ □ □

□ □ □ □ □ □ □ □ □ □ □ □ 6-1□ □ □ □ □ □ □ □ □ 6-4□

□ 6-1 □ □ □ □ □ □ □

□ 6-4 □ □ □ □ □ □ □ □ □ dB□A□

□□	□□	□□	□□□□	□□□	□□□
1#	2018.01.31	□□	54.9	□□□□□□□□ 54.9、B□ □ □□□□□□□□ 48.2、B□ □	65
		□□	47.7		55
	2018.02.01	□□	54.3		65
		□□	44.2		55
2#	2018.01.31	□□	53.5		65
		□□	43.9		55
	2018.02.01	□□	53.8		65
		□□	43.0		55
3#	2018.01.31	□□	53.5		65
		□□	45.2		55
	2018.02.01	□□	53.7		65
		□□	48.2		55
4#	2018.01.31	□□	54.3		65
		□□	46.2		55
	2018.02.01	□□	53.4		65
		□□	44.1		55

□□□□□：

□□□□□

□ 7 □ □ □ □

7.1 □ □ □□

□ □ □ □

□ 8 □□□□□□□□

8.1 □□□□□□□□□□□□□□□□

□□□□□□□□□□□□□□□

□ 8-3 □ □ □ □ □ 8-4 □ □ □ □ □ □ □ □ □



□ 8-5 □ □ □ □

8.3 □ □ □ □ □ □ □ □ □ □ □ □ □

□ □ □ □ □ □ □ □ □ □ □ □ □

□ ▫ ▫ □ ▫ ▫ ▫ ▫ ▫ ▫ ▫ ▫ ▫ ▫ ▫ GB18597-2001 ▫ ▫ ▫ □ ▫ ▫ ▫ ▫ ▫ □ □ □ ▫ ▫ ▫ □ ▫ ▫ ▫ □ □ ▫ ▫ □ □ □ ▫ ▫ ▫ ▫ ▫ ▫ ▫ □ □ □ ▫ □ ▫□ □ ▫ ▫ ▫ ▫ ▫ □ ▫ ▫ ▫ ▫ □ ▫ ▫ ▫ ▫ ▫ ▫ ▫ ▫ ▫ ▫ ▫ ▫ ▫ ▫ ▫ ▫ ▫ ▫ ▫ □ ▫ ▫ ▫ ▫ ▫ ▫ ▫ ▫ ▫ ▫ ▫ □ ▫ ▫ ▫ ▫ ▫ ▫ □ ▫ ▫ ▫ 1 10^{-10} m/ ▫ ▫ ▫ □ ▫ ▫ ▫ ▫ ▫ □ ▫ □ ▫ ▫ ▫ ▫ ▫ ▫ □ ▫ ▫ ▫ ▫▫ ▫ ▫ □ ▫ □ ▫ ▫ ▫ ▫ □ ▫ ▫ ▫ □ ▫ ▫ □ ▫ ▫ ▫ ▫ ▫ □ ▫ ▫ ▫ ▫ □ ▫ ▫ ▫ ▫ ▫ ▫ ▫ □ ▫ ▫ ▫ ▫ ▫ ▫ □ ▫ ▫ ▫ ▫ ▫ ▫ □ ▫ ▫ □ ▫ ▫ ▫ ▫ ▫ ▫ ▫ ▫ ▫ ▫ ▫ ▫ GB15562.2 ▫ ▫ □ ▫ ▫ ▫ ▫ ▫ ▫ ▫ □ ▫ ▫ ▫ ▫ ▫ ▫ ▫ □ ▫ ▫ ▫ ▫ ▫ □ ▫ □ ▫ ▫ ▫ ▫ ▫ □ ▫ ▫ ▫ ▫ ▫ ▫ ▫ ▫ ▫ ▫ ▫ ▫ ▫ ▫ ▫ ▫ ▫ ▫ ▫

□ 9 □ □ □ □ □ □ □ □ □ □ □ □ □ □ □

□ □ □ □ □ □ □ □ □ □ □ □

□ □ □ □ □ □ □ □ □ □ □ □ □ □ □

4□□□

4□□□

□ □ □ □ □ □ □ □ □ □ □ □ □ “□ □ □ ”□ □ □ □ □

□ □ □ □ □ □ □ □ □		□ □ □ □ □ □ □ □		□ □ □ □ □ □ □ □ □
□	□ □ □ □	□ □ □ □ □ □ □ □ □ □ □ □ □ □ □ □ □ □	□ □ □ □	□ □ □ □ □ □ □ □ □ □ □ □ □ □ □ □ □ □
	□ □ □ □	3612 □ □ □□□□□ □ □ □ □	□ □ □ □	□ □ √□ □ □ □
	□ □ □ □ □ □	□ □ □ 1000 □ □ /□ □ □ □ 1500 □ □ □ □ /□	□ □ □ □ □ □	□ □ □ 1000 □ □ /□ □ □ □ 1500 □ □ □ □ /□
	□ □ □ □ □ □ □ □ □	103000	□ □ □ □ □ □ □ □ □ □ □	225
	□ □ □ □ □ □ □ □	□ □ □ □ □ □ □ □	□ □ □ □	
	□ □ □ □ □ □ □ □		□ □ □ □	
	□ □ □ □ □ □ □ □		□ □ □ □	
	□ □ □ □ □ □ □ □		□ □ □ □ □ □ □ □	□ □ □ □ □ □ □ □ □ □ □ □
	□ □ □ □ □ □ □ □ □	69000	□ □ □ □ □ □ □ □ □ □	150
	□ □ □□ □ □ □ □ □	13.4 □ □ □□ □ □ □ □ 32 □ □ □□ □ □ □ □ 46.6	□ □ □□ □ □ □ □	42 □ □ □ □ □ □ □ □
	□ □□ □ □ □ □ □ □ □		□ □□ □ □ □ □ □ □	

□ □ □	□ □ □ □ □ □ □ □ □ □ □ □ □ □	□ □□ □ □	262703	□ □ □ □	05365789010	□ □ □ □	□ □ □ □ □ □ □ □ □ □ □ □ □ □

□ □ □	(1)	(2)	(3)	(4)	(5)	(6)	(7)	(8)	(9)	(10)	(11)	(12)
□ □ □				0.0045		0.0045			0.0045			
□ □ □		166	500	7.47×10^{-3}		7.47×10^{-3}			7.47×10^{-3}		5.22×10^{-3}	2.25×10^{-3}
□ □ □		15.2	45	6.84×10^{-4}		6.84×10^{-4}			6.84×10^{-4}		4.59×10^{-4}	2.25×10^{-4}
□ □ □												
□ □ □												
□ □ □												
□ □ □												
□ □ □												
□ □ □												
□ □ □												
□ □ □												
□ □ □												
□ □ □												

□ □ 1□ □ □ □□□ □ □ . □ □ □ □ □ □ □ □ □ - □ □ □ □ □
2□ 12 4 6 - 8 - 11 □ □ 9□ 4 4 - 5 - 8 - 11 . □ 1□
3□ □ □ □ □ □ □ □ □ □ □ □ □ —— □ □/□ □ □ □ □ □ □ —— □ □ □□ □ /□ □ □ □ □ □ □ □ □ □ □ □ —— □ □/□ □ □ □ □ □ □ □ □ □ □ □ □ —— □ □ /□ □ □ □ □ □ □ □ □ □ □ —— □ □ /□□ □ □ □ □ □ □ □ □ □ □ □ —— □/□ □ □ □ □ □ □ □ □ □ —— □/□

□ □ □

□ □ □ □ □ □ □ □ □ □ □

□ □ □ □ □ □ □ □ □ □ □ □ □ □ □

□ □ □ □ □ □ □ □ □ □ □ □ □ □ □

□ □ □

□ □ □ □ □ □ □ □ □ □ □

□ □ □ □ □ □ □ □ □ □

□ □ □ □ □ □ □ □ □ □ □ □ □

□ □ □ □ □ □ □ □ □ □ □ □

□ □ □ □ □ □ □ □ □ □ □ □

□ □ □ □ □ □ □ □ □ □ □ □

□ □ □ □ □ □ □ □ □ □ □ □ □ □

□ □ □ □ □ □ □ □ □ □ □ □

□ □ □ □ □ □ □ □ □ □ □ □

□ □ □ □ □ □ □ □ □ □ □ □ □

□ □ □ □ □ □ □ □ □ □ □ □ □ □



□ □ □ □ □ □ □ □ □ □ □ □ □ □

□ □ □ □ □ □ □ □ □ □ □ □ □ □

□ □ □ □ □ □ □ □ □ □ □

□ □ □ □ □ □ □ □ □ □ □ □ □

□ □ □ □

□ □ □ □ □ □ □ □ □ □ □ □ □

□ □ □ □ □ □ □ □ □ □

□ □ □ □ □ □ □ □ □ □ □ □ □ □

寿光市城北中冶水务有限公司

寿城北中冶函〔2015〕14号

关于山东墨龙石油机械股份有限公司生产污水进行集中处理的复函

山东墨龙石油机械股份有限公司：

贵公司《关于高端新型石油装置项目污水排入城北污水处理厂的申请》已收悉。根据我公司的实际情况，同意接收贵公司产生的污水，进入我公司进行集中处理，要求贵公司进入我公司的生产污水各项指标必须符合我污水厂的接口标准。

二〇一五年六月二十五日

主题词：接收 污水 复函

□ □ □ □ □□ □ □ □ □

□ □ □ □ □ □ □ □ □ □

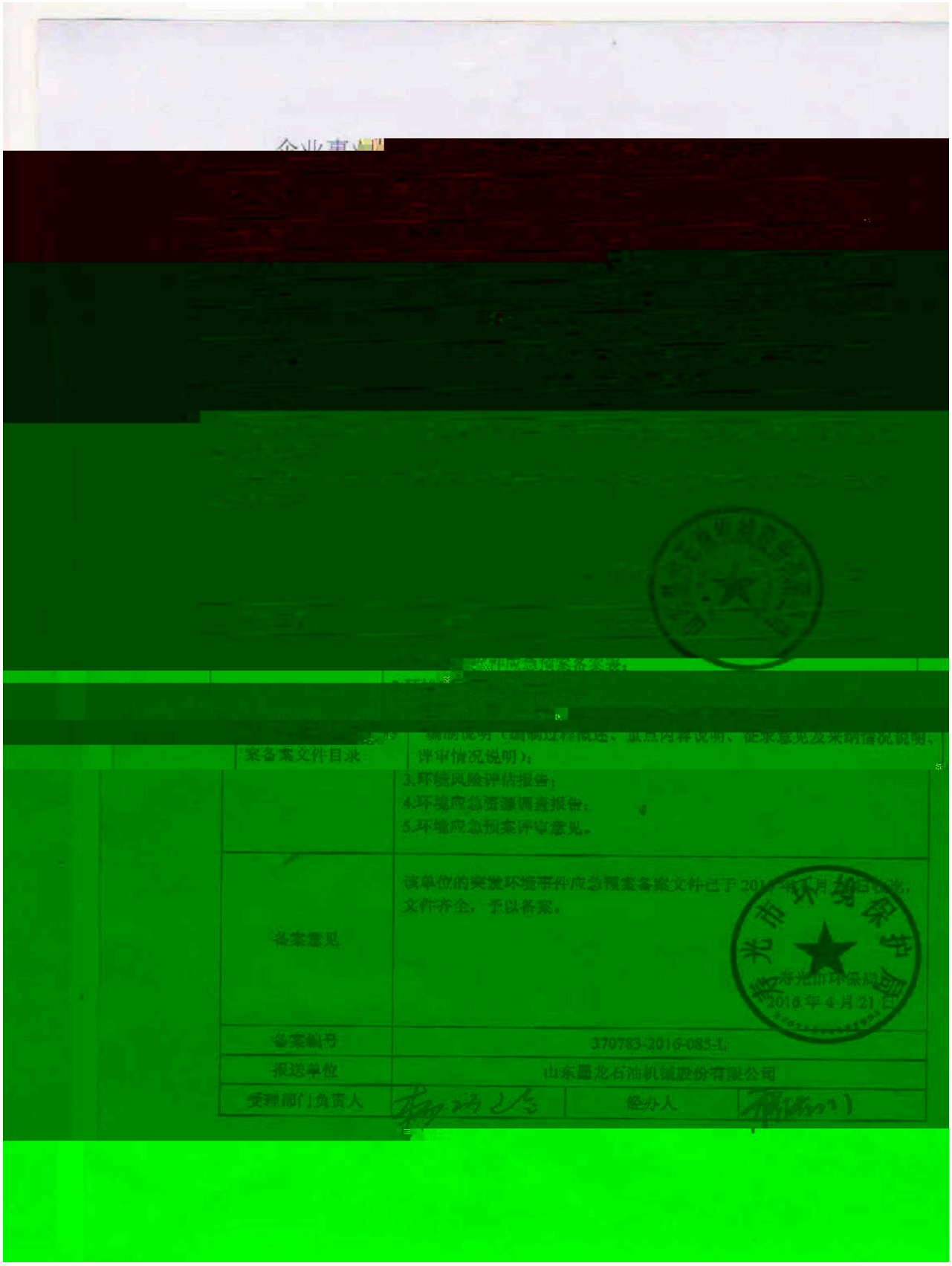

案备案文件目录	编制说明（编制过程概述、重点内容说明、征求意见及采纳情况说明、评审情况说明）； 3.环境风险评估报告； 4.环境应急资源调查报告； 5.环境应急预案评审意见。
备案意见	该单位的突发环境事件应急预案备案文件已于 2016 年 4 月 21 日收讫，文件齐全，予以备案。 寿光市环保局 2016 年 4 月 21 日
备案编号	370783-2016-085-L
报送单位	山东墨龙石油机械股份有限公司
受理部门负责人	经办人

□ □ □ □ □ □ □ □ □ □ □ □ □ □

第四章 生产过程环境保护管理

第十条 根据国家与地方政府环境保护要求和本单位实际情况，编制污染防治规划，明确目标与任务，制定年度实施计划，并按要求上报集团公司。环境保护目标应层层分解，责任落实到人。

第十一条 环境保护治理设施应正常运行，不得擅自停运或拆除。对在运设施设备的规模、地点、工艺进行重大技改时，应向公司环境保护管理部门和有关部门提出申报，经批准后方可实施。

第十二条 根据污染治理需要统筹安排污染防治资金；积极主动地向公司申请资金，并全部用于污染治理，统筹安排，集中使用。

第五章 建设项目环境保护管理

第十三条 公司建设项目应执行国家环境影响评价制度、"三同时"制度及建设项目环境保护申报审批程序。涉及水土保持的项目，应按国家有关规定开展工作。在设计或施工阶段需要变更治理措施时，应取得原审批部门的同意后方可变更。

第十四条 承担建设项目环境影响评价及水土保持方案编制的单位应具有相应的资格证书及业务范围，熟悉工程和具有电力建设项目环境影响、水土保持工作方面的经验。

第十五条 建设项目的招标文件中应有明确的环境保护条款，并有全面落实设计文件中提出的污染防治的对策和措施。

第十六条 建设项目对外谈判、签定合同，应严格执行国家的环境保护法律、法规、标准及电力设计环境保护文件。与环境保护有关的项目谈判工作，应邀请有关环境保护管理部门人员参加。

□ □ □ □ □ □ □ □ □ □ □ □ □

□ □ □ □ □ □ □ □ □

□ □ □ □ □ □ □ □ □

□ □ □ □ □ □ □ □ □ □ □